— eloy water

guide de pose illustré

découvrez toutes nos préconisations pour votre oxyfix® R-90

ATTENTION

- Les informations présentes dans ce guide ne dispensent en aucun cas de la consultation du **Guide d'installation complet** de l'oxyfix® R-90.
- Nous recommandons de **suivre la chronologie** des étapes décrites dans ce document afin de garantir la mise en service optimale du produit.
- Contactez votre **concessionnaire** en cas d'accès difficile à votre chantier et pour toute information technique relative à votre produit.

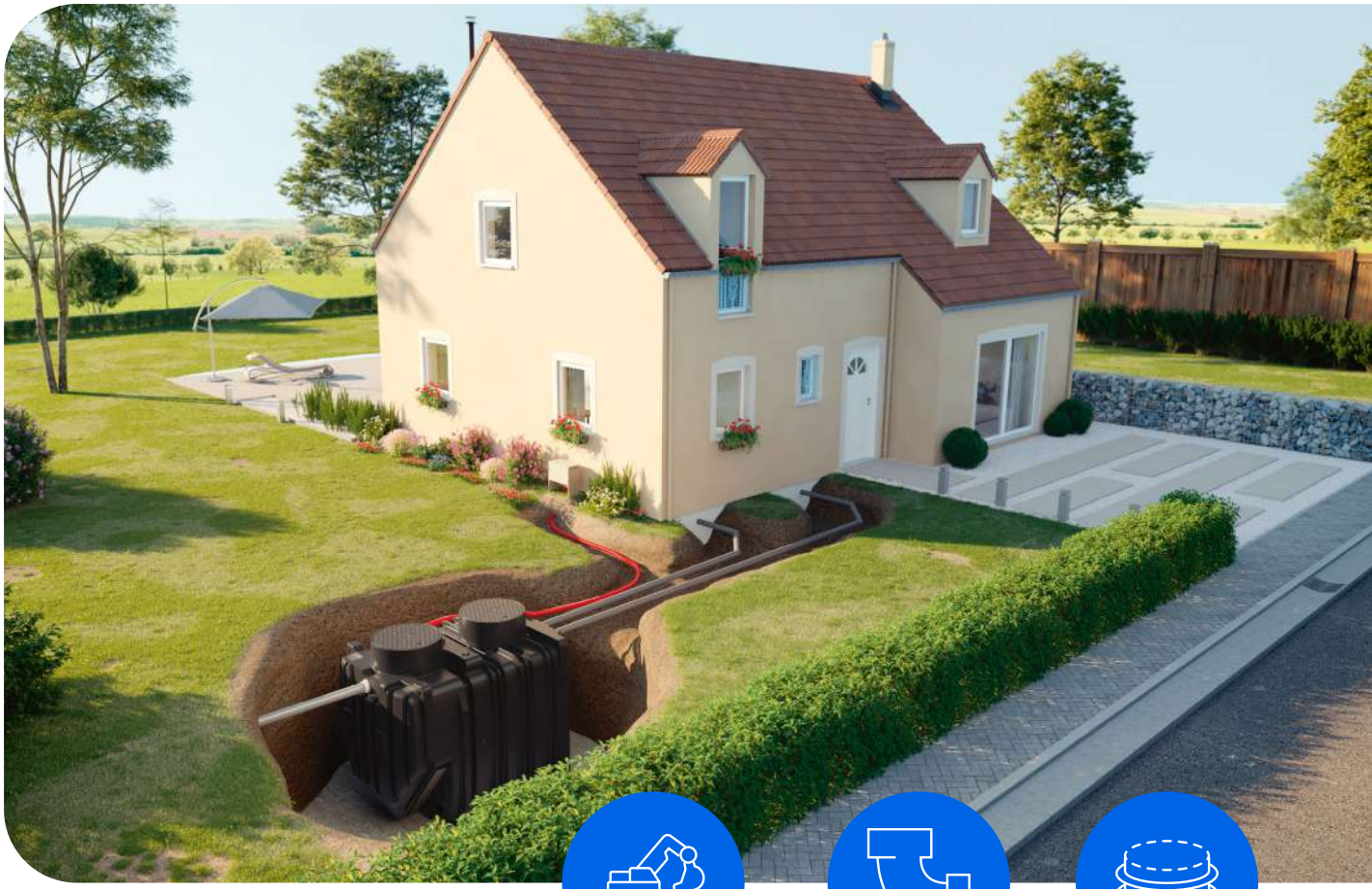

installation et manutention | **raccordement** | **accessoires**

eloy

04/2025

eloy water se réserve le droit de modifier ou de façon plus générale, d'actualiser le présent document à tout moment et sans avis préalable

table des matières

1 — quelles pièces accompagnent mon produit ? 3

2 — manutention & logistique 5

3 — terrassement & lit de pose 6

4 — modalités de pose 6

4.1 — terrain sec 6

4.2 — terrain humide 7

4.2.1 — dalle d'ancrage 8

4.2.2 — dalle de lestage 8

4.3 — passage sous voie de circulation ou à proximité 9

4.3.1 — installation à proximité d'un passage véhicule léger 9

4.3.2 — passage de véhicules ≤ 3,5 t 9

5 — raccordement hydraulique & ventilation de la fosse toutes eaux 10

5.1 — raccordement hydraulique 10

5.2 — ventilation 11

6 — mise en place du surpresseur 12

7 — installation des accessoires 13

8 — conclusion 14

8.1 — finition et réglage 14

8.2 — checklist pour la mise en service 14

8.3 — extension de garantie & 1er entretien gratuit 15

1 — quelles pièces accompagnent mon produit ?

composition du produit oxyfix® R-90

1. IN/entrée
2. Recirculation des boues
3. Décanteur primaire
4. Réacteur biologique et média (oxybee®)
5. Diffuseur d'air
6. Cale en polystyrène
7. Chambre de prélèvement
8. Clarificateur
9. OUT/sortie

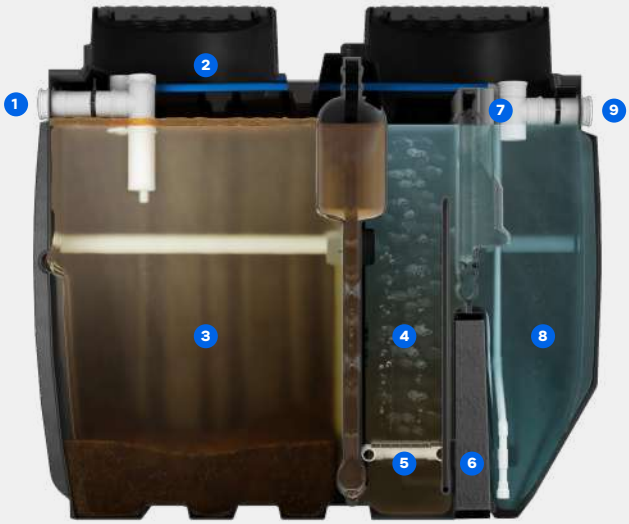

1. IN/entrée
2. OUT/sortie
3. Passe cloison – passage gaine DN63 pour arrivée d'air
4. Cale en polystyrène

! À conserver lors de l'installation du produit

1. Rehausses 200 mm intégrées
2. Couvercles A15 selon norme EN 124-6 sans obligation de délimitation
3. Ventilation interchangeable
4. IN/entrée

composants livrés avec votre produit oxyfix® R-90

bouchon PVC DN 110 mâle

(x1)

kit de raccordement éolo de 20 m pour le surpresseur

surpresseur adapté au modèle de votre oxyfix® R-90

couvercle polyéthylène A15 selon EN 124-6 Ø 600 avec clé verrouillable

(x2)

guide de l'usager inséré dans sachet accessoires

sangle 1T de 0,5 m à usage unique

(x4)

réductions PVC 110/100

(x3)

cale en polystyrène à maintenir en place à la pose

modèle d'oxyfix® R-90	modèle de surpresseur
OXYFIX® R-90 4 EH	Secoh EL-S-60N
OXYFIX® R-90 5 EH	Secoh EL-S-60N
OXYFIX® R-90 6 EH	Secoh JDK-S-80

découvrez la liste détaillée des accessoires supplémentaires fournis avec votre produit dans la **FICHE TECHNIQUE** de celui-ci

Les trappillons supportent la charge A15 et ne nécessitent pas de délimitation visuelle supplémentaire.

2 — manutention & logistique

1

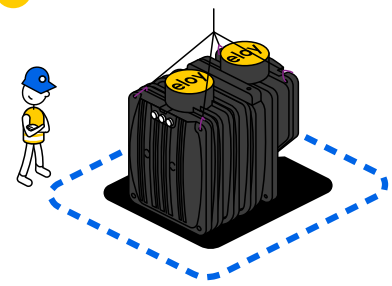

Utiliser 4 élingues suffisamment longues.
Ne pas passer sous la cuve.

2

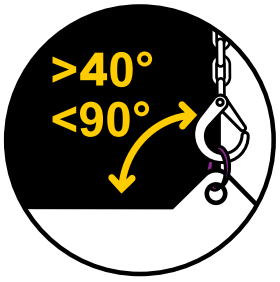

Veiller à bien respecter les angles au niveau des sangles.

3

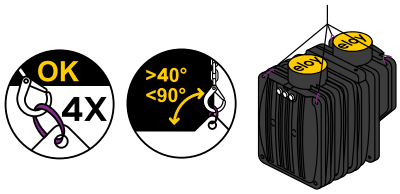

Manipulations uniquement via crochets adaptés à l'ancrage.

ATTENTION

Une cuve non remblayée et remplie d'eau pourrait se déformer.
Il est donc interdit de remplir une cuve d'eau, même à mi-hauteur, tant qu'elle n'est pas remblayée sur tout son pourtour et jusqu'au niveau du couvercle. Effectuer le remplissage directement après avoir terminé le remblaiement.

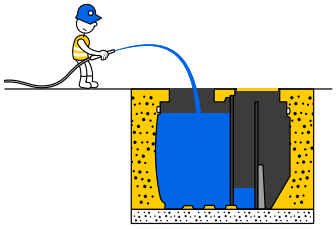

		charge à reprendre par élingue (t)		
produit	dimensions minimum des élingues cm	mise en fouille directe par le camion de livraison	déchargement par engin adapté sur terrain plat	déchargement par engin adapté sur terrain accidenté
OXYFIX® R-90	140, avec un angle de 40°	0,25	0,31	0,62

- ✔ Utilisez 4 élingues réceptionnées par un organisme agréé et adaptées aux poids et aux dimensions de la cuve.
- ✔ Les élingues seront ancrées aux 4 sangles positionnées dans les anneaux prévus à cet effet.
- ✔ Vous positionnerez l'entrée (IN/entrée) pour l'arrivée des eaux et la sortie (OUT/sortie) côté exutoire.
- ✔ Une fois la cuve posée, vérifiez l'écart de planéité. Celui-ci ne doit pas être supérieur à 0,5% selon les deux axes du plan de pose.

prévoir un niveau à bulles **suffisamment grand pour prendre appui aux extrémités (largeur et longueur) de la cuve**

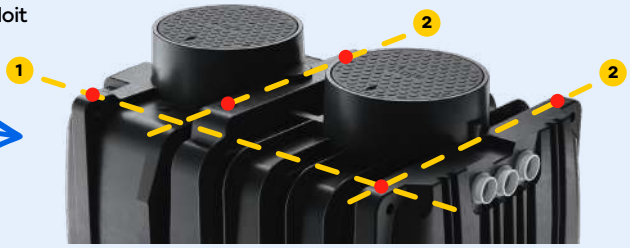

ATTENTION

- **Charge maximale acceptée sans dalle de répartition :** remblai de 50 cm + passage piéton.
- Une dalle de répartition des charges est nécessaire en cas de remblai compris entre 50 cm et 1 mètre ou installation sous une charge roulante ou statique d'un véhicule < 3,5 t.
- **Lorsque la hauteur de remblai est comprise entre 50 et 80 cm,** nous conseillons vivement de poser des rehausses béton ou polyéthylène d'une section plus importante, idéalement 80 x 80 cm, afin de garantir l'accès à tout l'équipement de votre installation.
- **Lorsque la hauteur de remblai est comprise entre 80 cm et 1 mètre maximum,** il est impératif de prévoir des regards d'accès de section 80 x 80 cm au-dessus des deux compartiments.
- Rapprochez-vous d'eloy dans le cas où la filière est à proximité d'un passage de véhicule léger inférieur à 3,5t.
- **Aucune charge roulante ou statique > 3,5 t n'est autorisée à moins de 3 m** de l'oxyfix® R-90.

3 — terrassement & lit de pose

Lit de pose de 15 cm minimum stable, portant et de niveau avec soit :

- ✔ sable (déconseillé en cas de nappe)
- ✔ gravillons de granulométrie comprise entre 2 et 20 mm
- ✔ sable stabilisé dosé à 150 kg/m³ de sable (obligatoire en cas de circulation véhicule léger)

Espacement entre cuve et bord de fouille de minimum 50 cm.

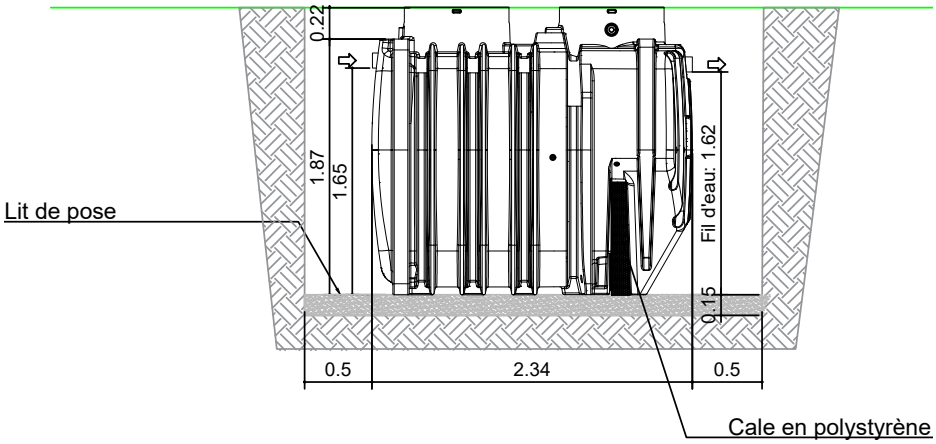

ATTENTION

— **S'assurer que la cale polystyrène est bien en place** avant d'effectuer le remblaiement latéral.

— **S'assurer que les renforts horizontaux** sont bien mis en place.

dimensions des cuves : voir **FICHE TECHNIQUE**

4 — modalités de pose

4.1 — terrain sec

ATTENTION

Il est interdit de remblayer avec le sol en place.

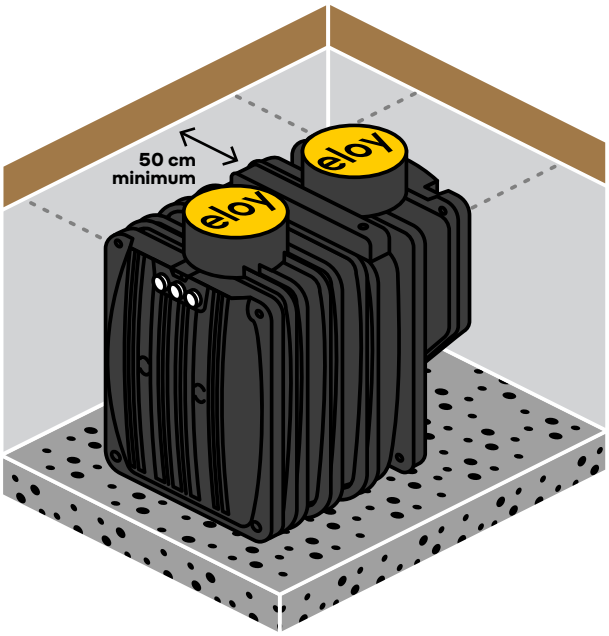

A **remblai de finition**

B **remblai latéral - sable ou gravillons - granulométrie 0-20 mm - épaisseur minimum 50 cm**

C **lit de pose 15 cm minimum**

4.2 — terrain humide

Les schémas ci-dessous reprennent la hauteur d'eau admissible dans la fouille avant risque de flottaison de la cuve à vide selon la hauteur de remblai rencontré sur le toit de la cuve.

Dans le cas du dépassement du seuil de la nappe toléré, il est nécessaire de prévoir une dalle d'ancrage ou de lestage pour contrer la poussée d'Archimède.

En aucun cas la nappe ne doit se trouver au-dessus du fil d'eau de sortie (FES) de la cuve.

ATTENTION

— Installation en **zone inondable non autorisée.**

— Niveau **max. de la nappe : en-dessous du FES.**

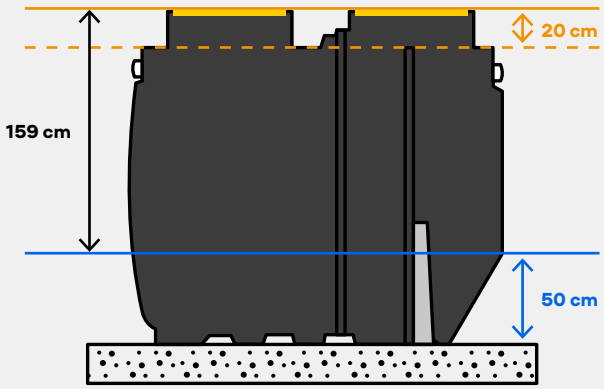

20 cm de remblai
sur la cuve
FEE : - 44 cm

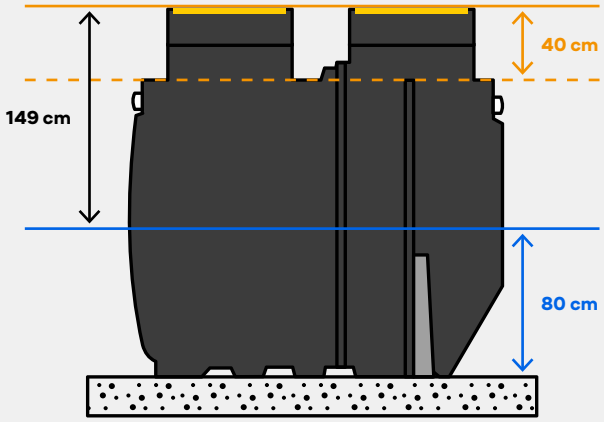

40 cm de remblai
sur la cuve
FEE : - 64 cm

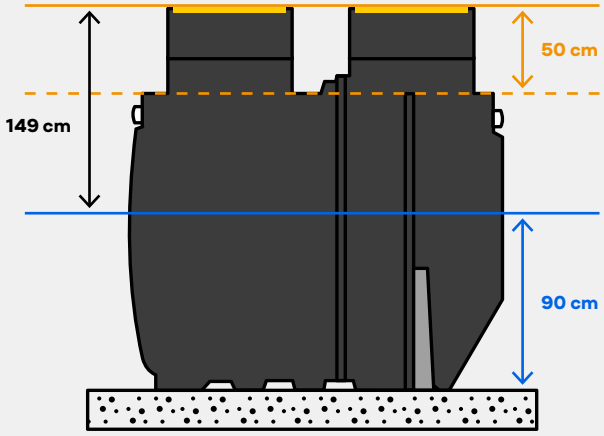

50 cm de remblai
sur la cuve
FEE : - 74 cm

4.2.1 — dalle d'ancrage

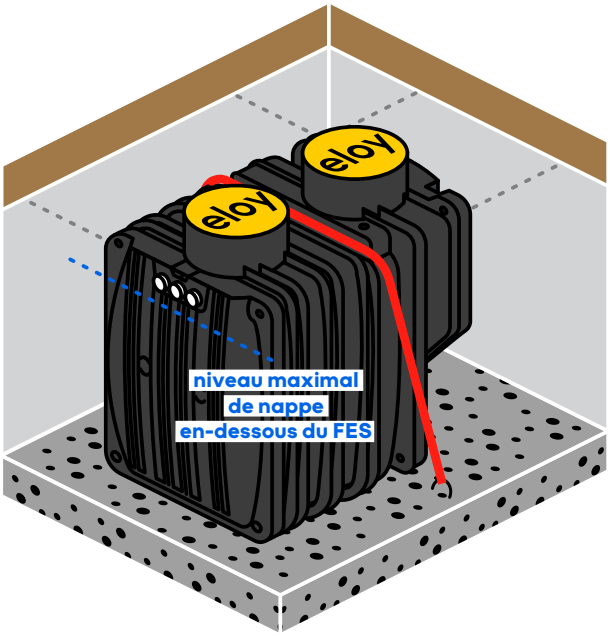

A remblai de finition

B remblai latéral - sable ou gravillon - granulométrie 0-20 mm - épaisseur minimum 50 cm

C dalle d'ancrage - 15 cm - prévoir une couche de 5 cm de gravillon 2/4 ou 4/6 entre la dalle et la cuve

pour plus d'informations sur le kit d'ancrage, **CONSULTEZ VOTRE CONCESSIONNAIRE ELOY.**

4.2.2 — dalle de lestage

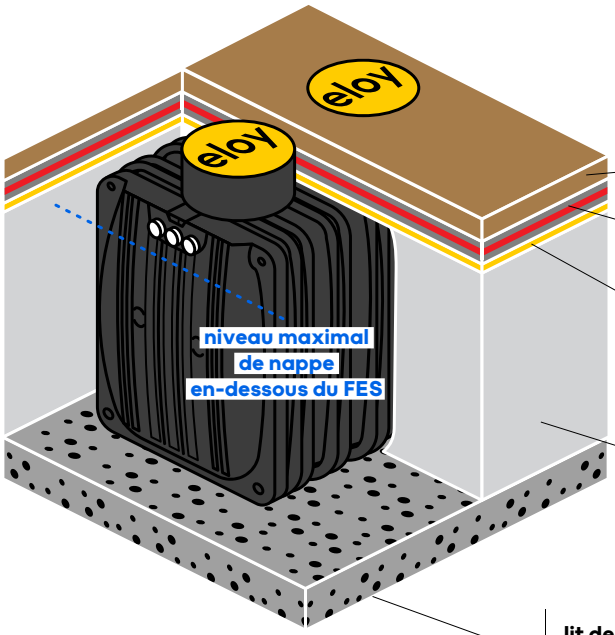

remblai finition

dalle de lestage avec ferraillage en supérieur

couche de sable recouvrant l'ensemble des nervures

remblai latéral - sable ou gravillon - granulométrie 0-20 mm - épaisseur minimum 50 cm

lit de pose de 15 cm minimum (sable interdit)

PRENEZ CONTACT AVEC NOUS pour le **calcul** de votre dalle de lestage.

4.3 — passage sous voie de circulation ou à proximité

4.3.1 — installation à proximité d'un passage véhicule léger

- ✔ remblai en sable stabilisé 150 kg de ciment/m³ de sable
- ✘ pas besoin de dalle de répartition

- ✔ remblai en sable stabilisé 150 kg de ciment/m³ de sable
- ✔ besoin de dalle de répartition (voir 4.3.2 ci-dessous)

ATTENTION

Circulation / stationnement poids lourds interdit à moins de 3 m de la station.

4.3.2 — passage de véhicules ≤ 3,5 t

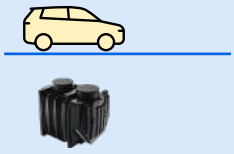

- ✔ circulation et stationnement de véhicule léger (B125) possible **AVEC dalle de répartition**

PRENEZ CONTACT AVEC NOUS
pour le **calcul** de votre dalle de répartition.

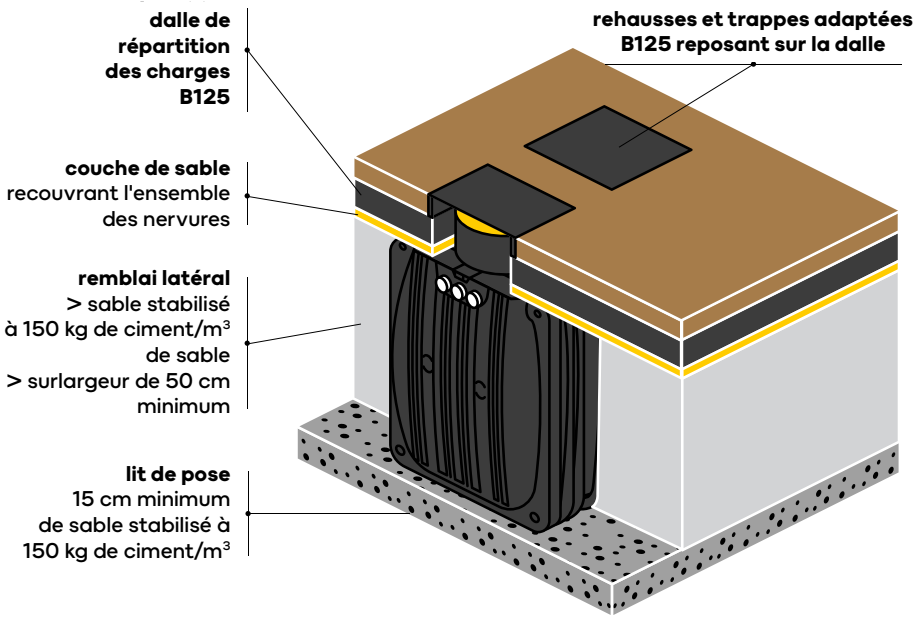

5 — raccordement hydraulique & ventilation de la fosse toutes eaux

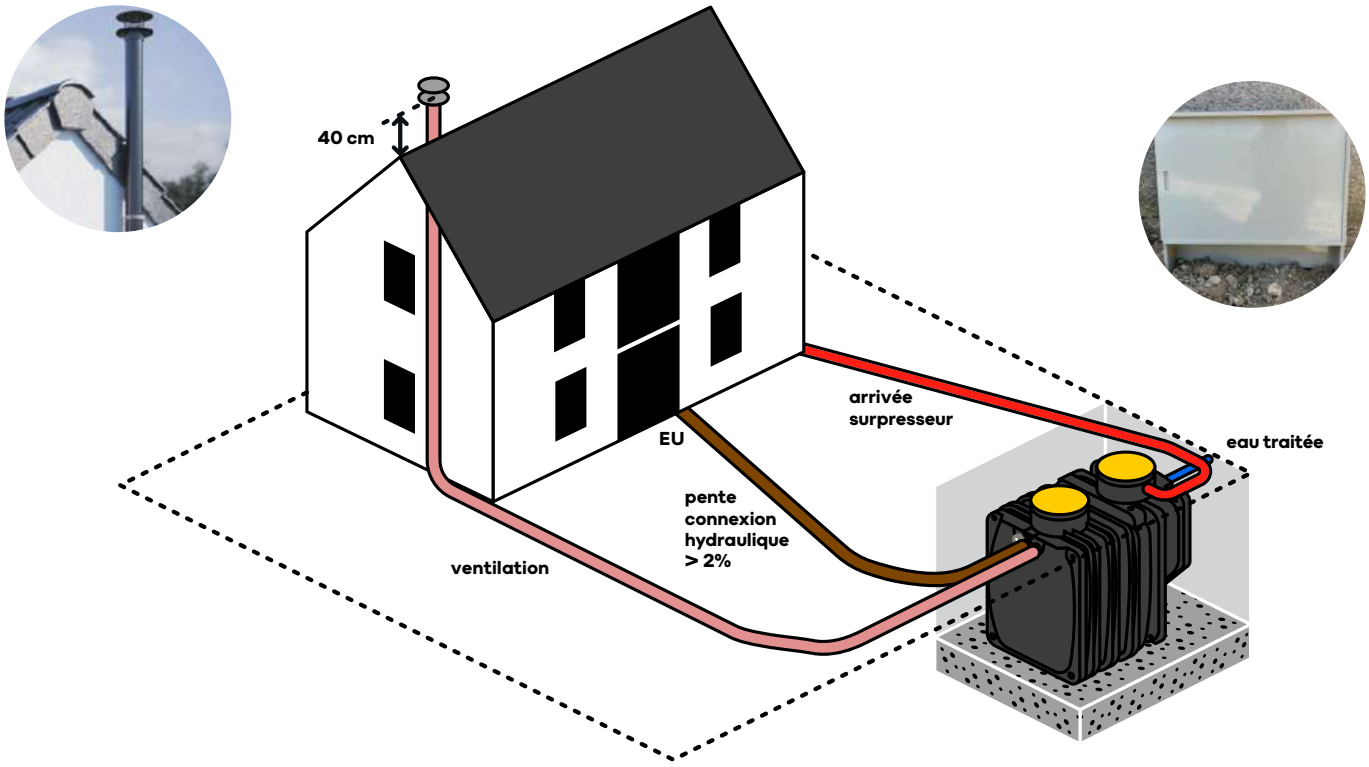

5.1 — raccordement hydraulique

Avant de procéder au raccordement hydraulique :

- **Placez les réductions Ø 110 x 100 mm dans toutes les entrées/sorties de votre filière.**
  Des mentions (IN et OUT) spécifient le sens de passage des eaux (trajet hydraulique).
- Les entrées et sorties seront **raccordées par emboitement avec des canalisations PVC Ø 100 mm.**
- Des précautions particulières seront prises pour **assurer une parfaite stabilité de la zone de remblai au droit des canalisations d'entrée et de sortie.** Il est impératif qu'elles soient parfaitement maintenues en place afin d'éviter toute déformation ultérieure, imputable à un tassement du sol.

Si la topographie des lieux ne permet pas de respecter une pente constante, il est préférable d'utiliser le relief existant en privilégiant la pente en amont de votre unité. Pour faciliter la circulation des eaux usées brutes, une pente de 2% (2 cm par mètre) est nécessaire, tandis que les eaux traitées peuvent se satisfaire d'une pente moindre.

5.2 — ventilation

- **Le décanteur doit être muni d'un système de ventilation conforme au DTU 64.1**, à savoir que les gaz de fermentation doivent être évacués par un système de ventilation muni d'un extracteur statique ou éolien situé au minimum à 0,40 mètre au-dessus du faîtage et à au moins 1 mètre de tout ouvrant et toute autre ventilation.
- Le tuyau d'air doit être au minimum de DN100 et respecter une pente ascendante.
- Le raccordement de la conduite d'extraction des gaz s'adapte à la configuration des lieux et s'effectue au niveau de l'un des deux emplacements dédiés sur la cuve et identifiés via un flocage « VEN ». La conduite de ventilation se termine au niveau de la fosse toutes eaux par un « Té » PVC plongeant.

option 1
position Té de ventilation sortie d'usine, **bouchon à droite**

option 2
dans ce cas, intervertir le Té de ventilation, **bouchon à gauche**

- S'assurer que le Té de la ventilation à l'intérieur du produit est bien connecté avec le piquage de ventilation retenu.
- Installer le bouchon fourni avec la cuve au niveau du piquage non utilisé et équipé d'un joint à lèvre (préalablement nettoyé et exempt de gravats pouvant empêcher la parfaite étanchéité et l'emboîtement).

6 — mise en place du surpresseur

- Implanter le surpresseur à maximum 20 m de l'oxyfix® R-90 et au-dessus du niveau de l'eau présente dans la station.
- Raccorder le surpresseur à la station d'une manière la plus rectiligne possible afin de se prémunir des changements de direction et limiter les rayons de courbures (max. 45°).

- Installer le surpresseur dans un compartiment technique propre, sec, tempéré et correctement ventilé.
- Privilégier une implantation dans une zone de passage (garage, lingerie, ...). Le surpresseur est équipé d'un témoin lumineux rouge, qui lorsqu'il est allumé, informe l'utilisateur d'un défaut de fonctionnement.

- Le surpresseur peut également être installé dans un coffret extérieur sur pieds et ventilé. Se rapprocher de votre concessionnaire si besoin de ce coffret extérieur.

- Passer le tuyau éolo dans une gaine annelée de 63 mm.
- Insérer la gaine dans le passe cloison prévu à cet effet.

- Retirer le bouchon rouge.
- Brancher le tuyau d'air au raccord rapide.

- Couper le surplus du tuyau si besoin.
- Enfoncer l'embout caoutchouc fourni avec le surpresseur dans le tuyau d'air.

- Emboîter le tuyau d'air à la sortie du surpresseur.
- Placer le collier de serrage.
- Brancher le surpresseur et vérifier l'étanchéité.

7 — installation des accessoires

Accessoires eloy A15 ou B125 disponibles sur demande.

Résistance couvercle et cadre en polyéthylène A15 EN 124-6.

200 mm
+ fixations mécaniques

300 mm
+ fixations mécaniques
bientôt disponible

rehausses polyéthylène avec joints étanches

Ø ext. 705 mm

couvercle polyéthylène A15 EN 124-6

AVEC 20 CM DE REMBLAI
utilisation de la rehausse intégrée
FEE / TN : - 44 cm

AVEC 40 CM DE REMBLAI
utilisation d'une rehausse (200 mm)
FEE / TN : - 64 cm

AVEC 50 CM DE REMBLAI
utilisation d'une rehausse (300 mm - bientôt disponible)
FEE / TN : - 74 cm

- Positionner le couvercle sur la rehausse intégrée et verrouiller l'accès en effectuant ¼ de tour avec la clé fournie.

- Après avoir nettoyé la surface, placer le joint d'étanchéité fourni avec la cuve autour de l'accès en contournant les 3 inserts.
- Placer la rehausse de 200 ou 300 mm sur le joint.
- Visser les tirefonds fournis avec la rehausse par l'intérieur de la rehausse pour compresser le joint d'étanchéité.
- Positionner le couvercle sur la rehausse intégrée et verrouiller l'accès en effectuant ¼ de tour avec la clé fournie.

Nos accessoires sont certifiés A15 selon la norme EN124-6.
Aucune délimitation visuelle n'est nécessaire lorsqu'ils sont installés.

8 — conclusion

8.1 — finition et réglage

Continuer le remblai jusqu'à la base des rehausses, puis terminer avec de la terre végétale ou la terre extraite dépourvue d'éléments caillouteux.

Le remblayage en surface est poursuivi jusqu'à une hauteur suffisante pour tenir compte du tassement extérieur.

Tous les couvercles et dispositifs de fermeture doivent être apparents et affleurer le niveau du sol fini sans permettre l'entrée des eaux de ruissellement.

Seulement lorsque la micro-station est remblayée :

- ✔ Remplir en eau claire la micro-station par le décanteur primaire jusqu'à ce que les 3 compartiments soient remplis et que l'eau sorte de la cuve par le tuyau de sortie.
- ✔ Brancher le surpresseur à son alimentaire électrique et veillez à ce qu'il fonctionne en continu.
- ✔ Vérifier que les fines bulles sont visibles à la surface du réacteur biologique (compartiment central) et que l'airlift fasse recirculer de l'eau depuis le clarificateur vers le décanteur.
- ✔ **Votre micro-station est désormais en fonctionnement !**

8.2 — checklist pour la mise en service

checklist mise en service oxyfix® R-90

		REMARQUES
EXTÉRIEUR	☐ Ventilation secondaire connectée au décanteur primaire et présence d'un extracteur statique ou éolien en toiture (sans contrepente)	
	☐ Tuyau d'air protégé dans une gaine diamètre 63 intégrée dans le passe cloison	
PRODUIT GÉNÉRAL	☐ Étanchéité des rehausses sur la cuve	
	☐ Cuve de niveau (tolérance de 0,5% selon les deux axes du plan de pose)	
	☐ Remplissage en eau claire du produit (décanteur / réacteur / clarificateur)	
DÉCANTEUR PRIMAIRE	☐ Présence de la plaque signalétique du produit	
	☐ Renforts PVC présents et bien en place	
	☐ Une fois le surpresseur en route, bonne recirculation de l'eau provenant du clarificateur	
	☐ Té de la ventilation dans le décanteur primaire bien installé sur la sortie VENT utilisée	
RÉACTEUR BIOLOGIQUE	☐ Bouchon de protection retiré du raccord Geka	
	☐ Tuyau d'air bien raccordé et absence de fuite d'air lors de la mise en route du surpresseur	
	☐ Bullage fine bulle homogène dans le compartiment réacteur	
CLARIFI-CATEUR	☐ Aucun bouillonnement dans le compartiment	
	☐ Évacuation libre dans le Té de sortie	
SURPRESSEUR	☐ Distance entre le surpresseur et le réacteur inférieure ou égale à 20 mètres	
	☐ Surpresseur installé au-dessus du niveau d'eau dans la cuve	
	☐ Surpresseur installé dans un local sec, ventilé et sur un support stable sans résonance	
	☐ Vérification que le n° de série correspond bien à celui de la station	
	☐ Absence de fuite d'air (colliers de serrage, joints)	

! Des précautions particulières seront prises pour assurer une parfaite stabilité de la zone de remblai au droit des canalisations d'entrée et de sortie. Il est impératif qu'elles soient parfaitement maintenues en place afin d'éviter toute déformation ultérieure, imputable à un tassement du sol.

LIEU - DATE

eloy

Après avoir correctement mis en service la filière, il est obligatoire de remettre au client final le **GUIDE D'UTILISATION** et la **CARTE D'IDENTITÉ** du produit.

8.3 — extension de garantie & 1er entretien gratuit

Faites bénéficier vos clients de leur 1er entretien gratuit et de l'extension de leurs garanties !

— comment ?

En enregistrant leur installation auprès d'eloy water dans les 6 mois suivant sa mise en service via le site internet (eloywater.com), en remettant la carte d'identité du produit à votre terrassier ou en la renvoyant à eloy water ou à votre commercial.

La carte d'identité est placée dans la pochette en plastique installée dans la station.
Remplissez cette carte avec les informations du client et renvoyez-la à votre partenaire eloy water.

Pour rappel, le numéro de série de votre oxyfix® se trouve sur la plaquette d'identification placée dans le premier compartiment (décanteur) et est également inscrit sur le surpresseur.

- ✔ Pour un usage optimal, économique et durable de votre oxyfix® R-90, nous conseillons vivement de **lire le guide d'utilisation** qui se trouve également dans la pochette.
- ✔ Nous conseillons également d'**entretenir** votre oxyfix® R-90 **régulièrement.** eloy water a développé un réseau d'**Opérateurs Certifiés** assurant un entretien professionnel des produits eloy water. Pour plus d'informations, n'hésitez pas à contacter votre Opérateur Certifié dont vous trouverez les coordonnées sur notre site internet **eloywater.com** ou en appelant le numéro suivant : **01 80 96 38 40.**

Éditeur responsable : eloy water S.A. - rue des Spinettes 13, BE-4140 Sprimont - 04/2025